wer sonst?
www.waagenshop.at

RAUCH®

WIEGETECHNIK

# ANALYSEWAAGE XA

- grafisches Display
- interne Justierung
- großer Wägeraum
- Datenausgang RS 232
- Zusatzanzeige möglich
- GLP Ausdrucke und Rapporte
- Stückzählen
- Dosierung
- Tierwägen
- Dichtebestimmung
- Prozentwiegen
- Statistik
- Rezepturen
- Abwägen
- 3 Jahre Garantie

RAUCH® A-8041 Graz, Liebenauer Hauptstraße 138 • ☎ +43/316/81 68 21-0 • 🖷 +43/316/81 68 21-2 • www.rauch.co.at

# ANALYSEWAAGE XA

Die XA-Serie ist die professionelle Lösung für Analysenwaagen. Sie besitzen eine große grafische Anzeige mit Hintergrundbeleuchtung und einem ausgefeilten Benutzermenü. Die Genauigkeit der Waage ist garantiert dank der automatischen, internen Justierung, die bei Temperaturänderungen oder zeitgesteuert funktioniert.

Analysenwaagen der XA-Serie werden in den Wägebereichen 100, 160, 220, 310 g (Ablesbarkeit 0,1 mg), 110 und 210 g (Ablesbarkeit 0,01 mg), 60/220 g (Ablesbarkeit 0,01/0,1 mg - wechselnder Bereich) angeboten.
Die XA-Serie verfügt über GLP-Prozedurzeugung als Standardausdruck oder beliebig programmierbare Ausdrucke. Dem Benutzer steht ein großer Wägeraum mit verschiebbaren Seitenscheiben und verschiebbarer Oberscheibe zur Verfügung.

| | |
|---|---|
| **Kalibrierung:** | **Intern automatisch (Zeit + Temperatur)** |
| **Empfindlichkeit:** | **2 ppm/°C bei +18 - 30°C** |
| **Arbeitstemperatur:** | **+10 bis +50°C** |
| **Stromversorgung:** | **230 V 50 Hz**<br>**11 V AC 380mA** |
| **Anzeige:** | **Grafikanzeige** |
| **Tara:** | **100 %** |
| **Datenausgang:** | **RS 232, PS/2** |
| **Garantie:** | **3 Jahre** |

Jede Waagen besitzt standardmäßig eine RS 232 Schnittstelle, eine PS/2 Schnittstelle und optional einen Anschluss für eine Zusatzanzeige.

Die hohe Qualität der AS/X-Serie wurde mit der europäischen Konformitätserklärung Type „Approval“ bestätigt.

Die Waagen dieser Serie verfügen auch über die Möglichkeit der Unterflurwägung – dh. die Last wird unter der Waage angehängt. Dies ist eine praktische Alternative für Lasten, die nicht den standardmäßigen Dimensionen und Formen entsprechen sowie für Proben mit einem magnetischem Feld. Diese Messweise kann auch bei Dichtebestimmungen genutzt werden.

## Verfügbare Modelle

| Type | Wiegebreich | Teilung | Mindestlast | Reproduzierbarkeit | Linearität | Wiegefläche |
|---|---|---|---|---|---|---|
| **XA 110** | 110 g | 0,01 mg | 1 mg | 0,025 mg | +/- 0,05 mg | ø 85 mm |
| **XA 210** | 210 g | 0,01 mg | 1 mg | 0,03 mg | +/- 0,1 mg | ø 85 mm |
| **XA 60/220** | 60/220 g | 0,1/0,1 mg | 1 mg | 0,02/0,1 mg | +/- 0,05/0,2 mg | ø 85 mm |
| **XA 100** | 100 g | 0,1 mg | 10 mg | 0,1 mg | +/- 0,2 mg | ø 100 mm |
| **XA 160** | 160 g | 0,1 mg | 10 mg | 0,1 mg | +/- 0,2 mg | ø 100 mm |
| **XA 220** | 220 g | 0,1 mg | 10 mg | 0,1 mg | +/- 0,2 mg | ø 100 mm |
| **XA 310** | 310 g | 0,1 mg | 10 mg | 0,2 mg | +/- 0,3 mg | ø 100 mm |



**RAUCH® A-8041 Graz, Liebenauer Hauptstraße 138 • ☎ +43/316/81 68 21-0 • 🖷 +43/316/81 68 21-2 • www.rauch.co.at**

## Abmessungen

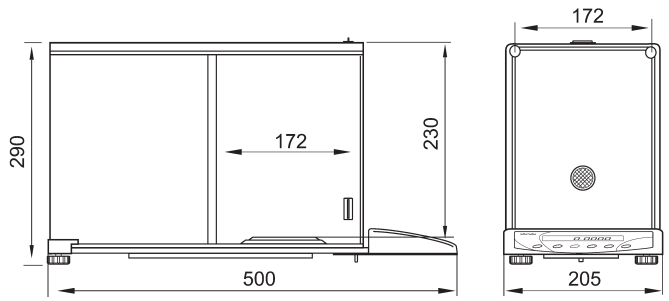


## ZUBEHÖR

Thermodrucker „KAFKA“

Nadeldrucker „EPSON“

Anti-Vibrationstisch

Spezial-Software

Zusatzanzeige

Set zur Dichtebestimmung

PC Tastatur

Akkunetzteil mit Ladegerät



**RAUCH® A-8041 Graz, Liebenauer Hauptstraße 138 • ☎ +43/316/81 68 21-0 • 🖷 +43/316/81 68 21-2 • www.rauch.co.at**

# TIPPS WAAGENFUNKTIONEN

## Stückzählfunktion

**Stückzählen mit einer Waage?**
**Wie geht das?**
Man wiegt z. B. 10 gleiche Teile, die Referenz-Stückzahl ist dann 10, dieser Wert wird je nach Modell vorgegeben bzw. kann bei hochwertigen Modellen frei über eine Tastatur eingegeben werden. Nun bilden Waagen automatisch das Durchschnittsgewicht je Teil. Ab jetzt werden die zu zählenden gleichen Teile sofort in Stück angezeigt. Hier gilt: Je höher die Referenz-Stückzahl, desto exakter die Zählgenauigkeit.

Ab sofort können Sie hunderttausende Zählteile in kürzester Zeit ermitteln.

Optimal geeignet
- Lager
- Produktion
- Versandhandel
- Drucksorten
- Postdienste

Und natürlich in allen Bereichen wo es auf die Stückzahl ankommt!!

## Füllstandskontrolle

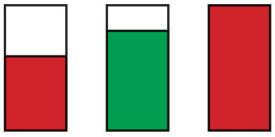

Minimum OK Maximum

**Füllstandskontrolle?**
**Wie geht das?**
Eine teure Abfüllanlage ist für Sie nicht wirtschaftlich?
Mit unserer serienmäßigen Kontrollfunktion ist es möglich, der Waage Schwellenwerte vorzugeben.
Werden diese unterschritten, erreicht oder überschritten erhalten Sie ein optisches Signal. So wissen Sie schnell und präzise den Füllstand und können ihn optimieren.
Beachten Sie die gesetzliche Verpackungsverordnung!!



**RAUCH® A-8041 Graz, Liebenauer Hauptstraße 138 • ☎ +43/316/81 68 21-0 • 🖷 +43/316/81 68 21-2 • www.rauch.co.at**